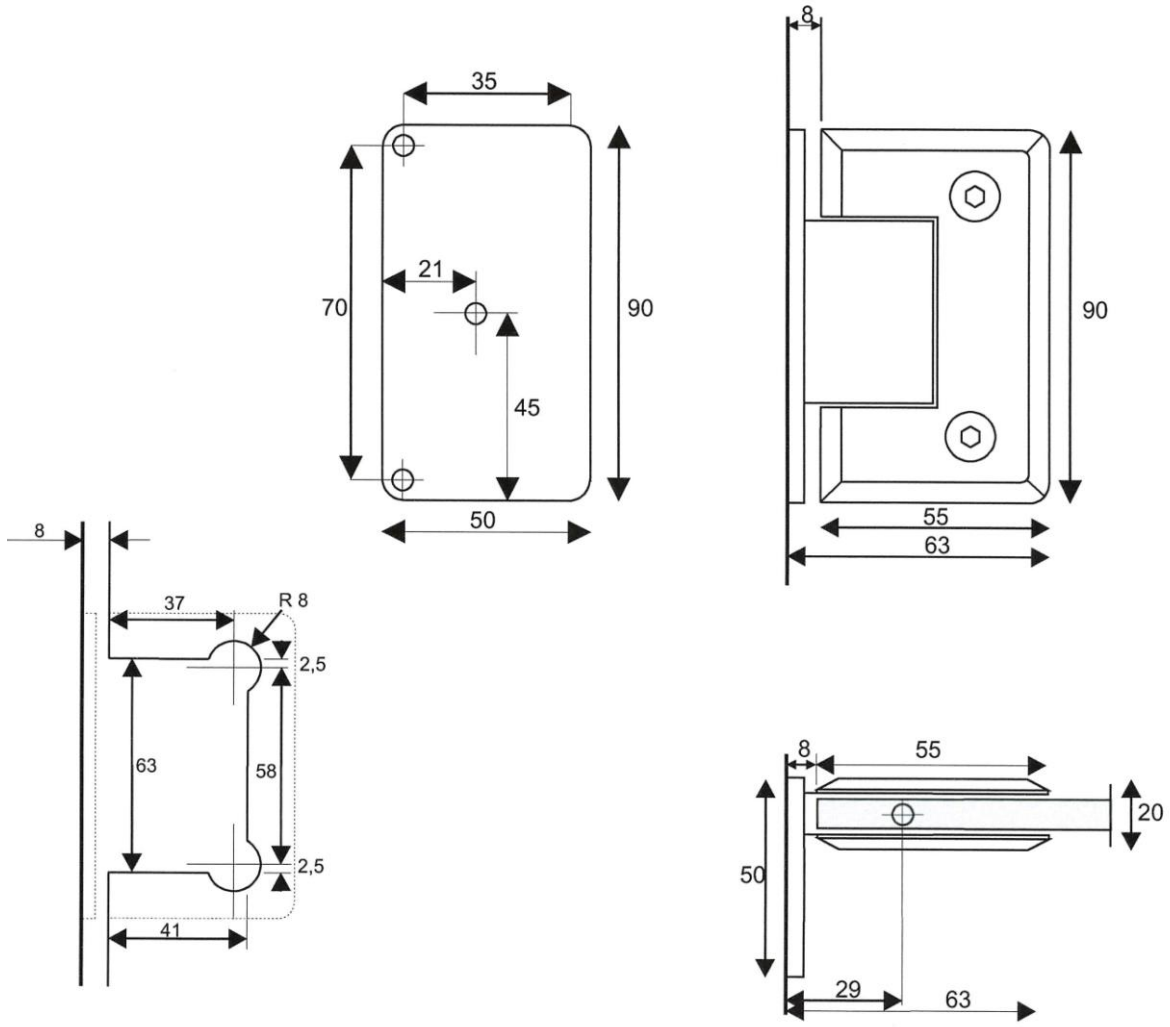DISEGNO CERNIERA GSC 32